02 03 04

FANALI DI INGOMBRO

MARKER LAMPS

- **Fanali di ingombro 48x84 mm.**
  Grado di protezione: IP54

- ***Marker lamps 48x84 mm.***
  Sealing: IP54

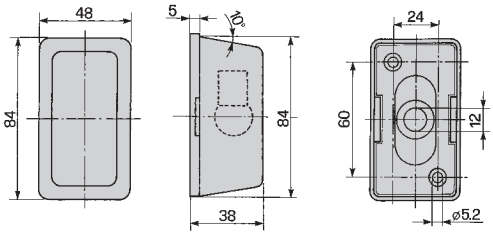

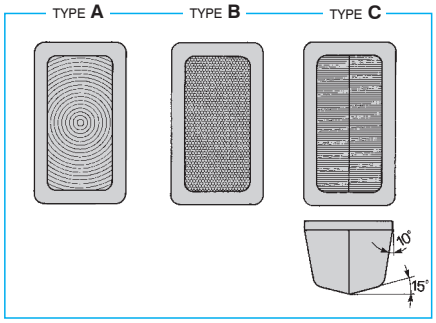

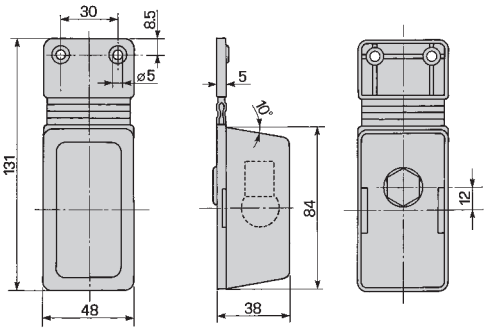

P/N	LENTE *LENS*	TYPE			S.M.L.	ABS	RLX		OMOL. *HOMOL.*	CONNESSIONE *CONNECTION*	KIT DI CONNESSIONE *CONNECTION KIT*	OPTIONAL *OPTIONAL*
03.301.000	**03.301.001**	A	R5W						**ECE**			30.06.06116 04.182.003 30.22.06096
03.306.000	**03.301.001**	A	R5W						**ECE**			30.06.06100
03.321.000	**03.321.001**	B	R5W				X		**ECE**			30.06.06116 04.182.003 30.22.06096
03.326.000	**03.321.001**	B	R5W				X		**ECE**			30.06.06100
03.311.000	**03.311.001**	A				R5W			**ECE**			30.06.06116 04.182.003 30.22.06096

P/N	LENTE *LENS*	TYPE			S.M.L.	ABS	RLX		OMOL. *HOMOL.*	CONNESSIONE *CONNECTION*	KIT DI CONNESSIONE *CONNECTION KIT*	OPTIONAL *OPTIONAL*
03.316.000	**03.311.001**	A				R5W			**ECE**			30.06.06100
04.206.000	**04.206.001**	C						R5W	**ECE**			30.06.06116 04.182.003 30.22.06096
04.207.000	**04.206.001**	C						R5W	**ECE**			30.06.06100
04.211.000	**04.206.001**	C						R5W	**ECE**			30.06.06100
04.0337.0000 LH	**04.206.001**	C						R5W	**ECE**	400 50	DEUTSCH 2 VIE *2 PINS DEUTSCH* **27.0909.0000**	30.06.06100
04.0338.0000 RH	**04.206.001**	C						R5W	**ECE**	400 50	DEUTSCH 2 VIE *2 PINS DEUTSCH* **27.0909.0000**	30.06.06100
04.0406.0000	**04.206.001**	C						R5W	**ECE**	500 CAVO **ADR** *CABLE*		30.06.06100
04.0407.0000	**04.206.001**	C						R5W	**ECE**	1500 CAVO **ADR** *CABLE*		30.06.06100
04.0408.0000	**04.206.001**	C						R5W	**ECE**	500 CAVO **ADR** *CABLE*		30.06.06100
04.0409.0000	**04.206.001**	C						R5W	**ECE**	1500 CAVO **ADR** *CABLE*		30.06.06100
04.218.000	**04.218.001**	C						R5W	**ECE**			30.06.06116 04.182.003 30.22.06096

P/N	LENTE *LENS*	TYPE			S.M.L.	ABS	RLX		OMOL. *HOMOL.*	CONNESSIONE *CONNECTION*	KIT DI CONNESSIONE *CONNECTION KIT*	OPTIONAL *OPTIONAL*
04.219.000	04.218.001	C						R5W	ECE			30.06.06100
04.224.000	04.224.001	C				R5W			ECE			30.06.06116 04.182.003 30.22.06096
04.242.000	04.242.001	A		R5W					ECE			30.06.06116 04.182.003 30.22.06096
04.243.000	04.242.001	A		R5W					ECE			30.06.06100
04.182.000	04.182.001	A			R5W				ECE			30.06.06116 04.182.003 30.22.06096
04.183.000	04.182.001	A			R5W				ECE			30.06.06100
04.187.000	04.182.001	A			R5W				ECE			30.06.06100
04.230.000	04.230.001	B			R5W		X		ECE			30.06.06116 04.182.003 30.22.06096
04.288.000	04.230.001	B			R5W		X		ECE	Ø3x6		30.06.06116 04.182.003 30.22.06096
04.289.000	04.230.001	B			R5W		X		ECE	Ø6x8		30.06.06116 04.182.003 30.22.06096
04.231.000	04.230.001	B			R5W		X		ECE			30.06.06100

P/N	LENTE *LENS*	TYPE			S.M.L.	ABS	RLX		OMOL. *HOMOL.*	CONNESSIONE *CONNECTION*	KIT DI CONNESSIONE *CONNECTION KIT*	OPTIONAL *OPTIONAL*
04.232.000	**04.230.001**	B			R5W		X		**ECE**	ø3x6		30.06.06100
04.233.000	**04.230.001**	B			R5W		X		**ECE**	ø6x8		30.06.06100
04.234.000	**04.230.001**	B			R5W		X		**ECE**			30.06.06100
04.235.000	**04.230.001**	B			R5W		X		**ECE**			30.06.06100
02.718.000	**02.718.001**	A	R5W						**ECE**			30.06.06116 04.182.003 30.22.06096
02.723.000	**02.718.001**	A	R5W						**ECE**			30.06.06100

- **Staffa e accessori di fissaggio**
- ***Fixing bracket and tools***

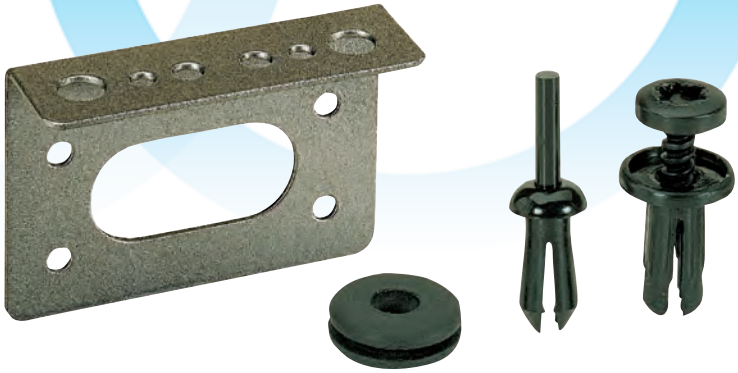

04.182.003

Staffa di fissaggio
Fixing Bracket

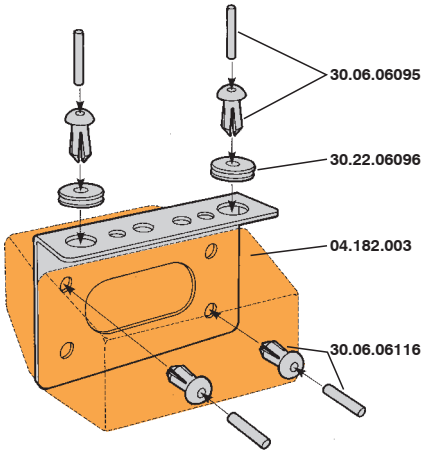

30.22.06096

Silent block

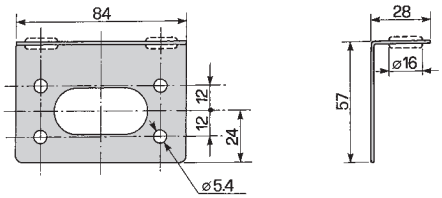

30.06.06116

Rivetto di espansione
Expansion rivet

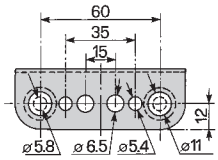

30.06.06100

Vite di espansione
Expansion bolt

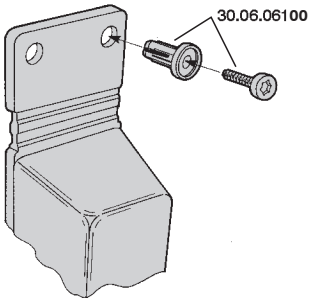

- **Fanali di ingombro 54x83 mm.**
  Grado di protezione: IP55

- ***Marker lamps 54x83 mm.***
  Sealing: IP55

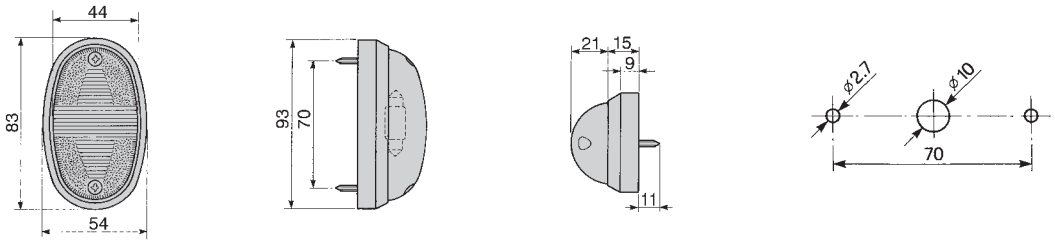

P/N	LENTE *LENS*	TYPE			STOP	STOP	RLX	LT			OMOL. *HOMOL.*	CONNESSIONE *CONNECTION*	KIT DI CONNESSIONE *CONNECTION KIT*
03.149.000	**03.149.002**			C5W							**ECE**		
04.111.000	**04.107.201**			C5W							**ECE**		
04.108.000	**04.108.002**		C5W								**ECE**		
02.266.000	**02.266.002**			C5W							**ECE**		

SUPPORTO FLESSIBILE - *FLEXIBLE SUPPORT*

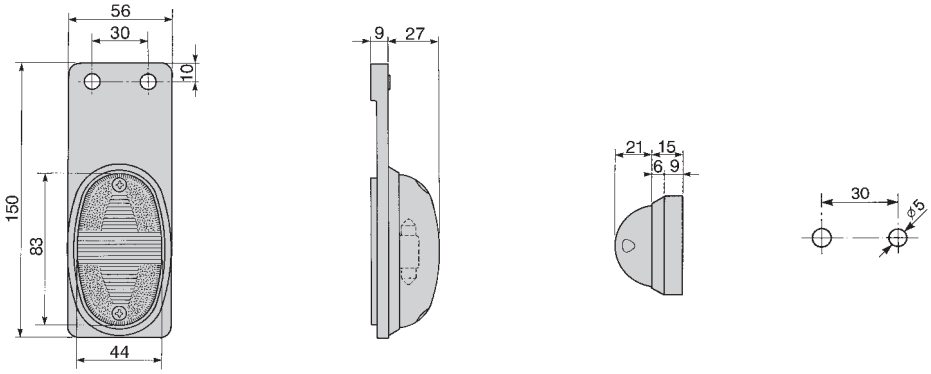

P/N	LENTE *LENS*	TYPE			STOP	STOP	RLX	LT			OMOL. *HOMOL.*	CONNESSIONE *CONNECTION*	KIT DI CONNESSIONE *CONNECTION KIT*
03.187.000	**03.149.002**			C5W							**ECE**		
04.107.000	**04.107.201**			C5W							**ECE**		
04.106.000	**04.108.002**		C5W								**ECE**		
02.402.000	**02.266.002**			C5W							**ECE**		

- **Fanali di ingombro 48x84 mm.**
  Grado di protezione: IP54

- ***Side marker lamps 48x84 mm.***
  Sealing: IP54

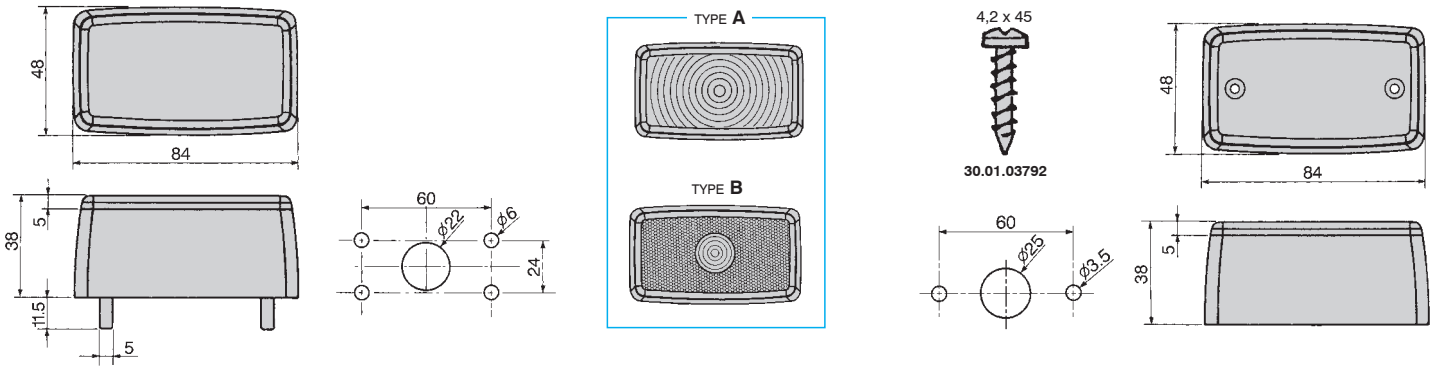

P/N	COMPOSIZIONE - *ASSEMBLY*			TYPE		ABS	RLX		S.M.L.	OMOL. *HOMOL.*	CONNESSIONE *CONNECTION*	KIT DI CONNESSIONE *CONNECTION KIT*
	CORPO / LENTE *HOUSING / LENS*	PORTALAMPADA *BULB HOLDER*	CAPPUCCIO *CAP*									
03.355.000	**03.355.100**	**30.12.06269**	**30.20.06268**	A	12-24V W5W					**ECE**		
03.356.000	**03.355.100**	**30.12.06256**	**30.20.06268**	A	12-24V W5W					**ECE**		
03.357.000	**03.355.100**	**30.12.06267**		A	12-24V W5W					**ECE**		S/SEAL 2 VIE *2 PINS S/SEAL* **27.0958.0000**
03.366.000	**03.366.100**	**30.12.06269**	**30.20.06268**	B	12-24V W5W		X			**ECE**		
03.367.000	**03.366.100**	**30.12.06256**	**30.20.06268**	B	12-24V W5W		X			**ECE**		
03.368.000	**03.366.100**	**30.12.06267**		B	12-24V W5W		X			**ECE**		S/SEAL 2 VIE *2 PINS S/SEAL* **27.0958.0000**

P/N	COMPOSIZIONE - *ASSEMBLY*			TYPE		ABS	RLX		S.M.L.	OMOL. *HOMOL.*	CONNESSIONE *CONNECTION*	KIT DI CONNESSIONE *CONNECTION KIT*
	CORPO / LENTE *HOUSING / LENS*	PORTALAMPADA *BULB HOLDER*	CAPPUCCIO *CAP*									
03.358.000	**03.358.100**	**30.12.06269**	**30.20.06268**	A	12-24V W5W					**ECE**		
03.359.000	**03.358.100**	**30.12.06256**	**30.20.06268**	A	12-24V W5W					**ECE**		
03.360.000	**03.358.100**	**30.12.06267**		A	12-24V W5W					**ECE**		S/SEAL 2 VIE *2 PINS S/SEAL* **27.0958.0000**
03.369.000	**03.369.100**	**30.12.06269**	**30.20.06268**	B	12-24V W5W		X			**ECE**		
03.370.000	**03.369.100**	**30.12.06256**	**30.20.06268**	B	12-24V W5W		X			**ECE**		
03.371.000	**03.369.100**	**30.12.06267**		B	12-24V W5W		X			**ECE**		S/SEAL 2 VIE *2 PINS S/SEAL* **27.0958.0000**
03.375.000	**03.375.100**	**30.12.06269**	**30.20.06268**	A		12-24V W5W				**ECE**		
03.376.000	**03.375.100**	**30.12.06256**	**30.20.06268**	A		12-24V W5W				**ECE**		
03.377.000	**03.375.100**	**30.12.06267**		A		12-24V W5W				**ECE**		S/SEAL 2 VIE *2 PINS S/SEAL* **27.0958.0000**
03.378.000	**03.378.100**	**30.12.06269**	**30.20.06268**	A		12-24V W5W				**ECE**		
03.379.000	**03.378.100**	**30.12.06256**	**30.20.06268**	A		12-24V W5W				**ECE**		

P/N	COMPOSIZIONE - *ASSEMBLY*			TYPE		ABS	RLX		S.M.L.	OMOL. *HOMOL.*	CONNESSIONE *CONNECTION*	KIT DI CONNESSIONE *CONNECTION KIT*
	CORPO / LENTE *HOUSING / LENS*	PORTALAMPADA *BULB HOLDER*	CAPPUCCIO *CAP*									
03.380.000	**03.378.100**	**30.12.06267**		A	12-24V W5W					**ECE**		S/SEAL 2 VIE *2 PINS S/SEAL* **27.0958.0000**
04.197.000	**04.195.100**	**30.12.06269**	**30.20.06268**	B			X		12-24V W5W	**ECE**		
04.198.000	**04.195.100**	**30.12.06256**	**30.20.06268**	B			X		12-24V W5W	**ECE**		
04.199.000	**04.195.100**	**30.12.06267**		B			X		12-24V W5W	**ECE**		S/SEAL 2 VIE *2 PINS S/SEAL* **27.0958.0000**
04.267.000	**30.07.06264** **04.195.100**	**30.12.06256**	**30.20.06268**	B			X		12-24V W5W	**ECE**		
04.200.000	**04.196.100**	**30.12.06269**	**30.20.06268**	B			X		12-24V W5W	**ECE**		
04.201.000	**04.196.100**	**30.12.06256**	**30.20.06268**	B			X		12-24V W5W	**ECE**		
04.202.000	**04.196.100**	**30.12.06267**		B			X		12-24V W5W	**ECE**		S/SEAL 2 VIE *2 PINS S/SEAL* **27.0958.0000**
02.764.000	**02.764.100**	**30.12.06269**	**30.20.06268**	A	12-24V W5W					**ECE**		
02.765.000	**02.764.100**	**30.12.06256**	**30.20.06268**	A	12-24V W5W					**ECE**		
02.766.000	**02.764.100**	**30.12.06267**		A	12-24V W5W					**ECE**		S/SEAL 2 VIE *2 PINS S/SEAL* **27.0958.0000**

P/N	COMPOSIZIONE - *ASSEMBLY*			TYPE		ABS	RLX		S.M.L.	OMOL. *HOMOL.*	CONNESSIONE *CONNECTION*	KIT DI CONNESSIONE *CONNECTION KIT*
	CORPO / LENTE *HOUSING / LENS*	PORTALAMPADA *BULB HOLDER*	CAPPUCCIO *CAP*									
02.760.000	**02.760.100**	**30.12.06269**	**30.20.06268**	A	12-24V W5W					**ECE**		
02.761.000	**02.760.100**	**30.12.06256**	**30.20.06268**	A	12-24V W5W					**ECE**		
02.762.000	**02.760.100**	**30.12.06267**		A	12-24V W5W					**ECE**		S/SEAL 2 VIE *2 PINS S/SEAL* **27.0958.0000**

- **Fanali di ingombro 88x52,3 mm.**
  Grado di protezione: IP69
- ***Side marker lamps 88x52,3 mm.***
  Sealing: IP69

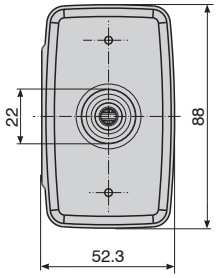

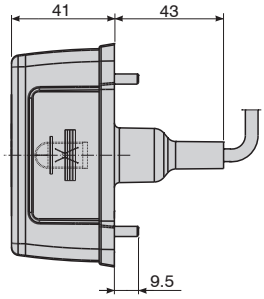

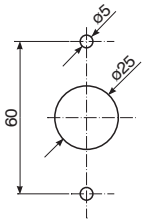

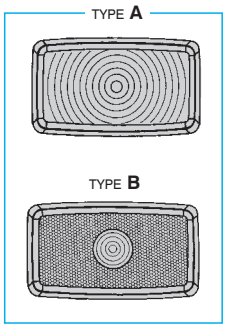

P/N	COMPOSIZIONE - *ASSEMBLY*			TYPE		ABS	RLX		S.M.L.	OMOL. *HOMOL.*	CONNESSIONE *CONNECTION*	KIT DI CONNESSIONE *CONNECTION KIT*
	CORPO / LENTE *HOUSING / LENS*	PORTALAMPADA *BULB HOLDER*	CAPPUCCIO *CAP*									
04.0670.0000		**30.12.06333**		B			X		24V W5W	**ECE**	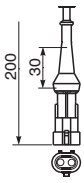	S/SEAL 2 VIE *2 PINS S/SEAL* **27.0958.0000**

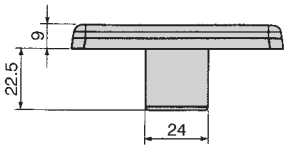

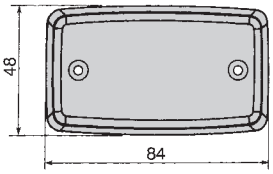

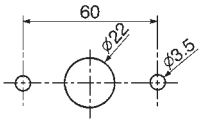

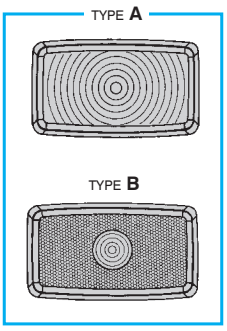

P/N	COMPOSIZIONE - *ASSEMBLY*			TYPE		ABS	RLX		S.M.L.	OMOL. *HOMOL.*	CONNESSIONE *CONNECTION*	KIT DI CONNESSIONE *CONNECTION KIT*
	CORPO / LENTE *HOUSING / LENS*	PORTALAMPADA *BULB HOLDER*	CAPPUCCIO *CAP*									
03.363.000	**03.363.100**	**30.12.06269**	**30.20.06268**	A	12-24V W5W					**ECE**		
03.364.000	**03.363.100**	**30.12.06256**	**30.20.06268**	A	12-24V W5W					**ECE**		
03.365.000	**03.363.100**	**30.12.06267**		A	12-24V W5W					**ECE**		S/SEAL 2 VIE *2 PINS S/SEAL* **27.0958.0000**
03.372.000 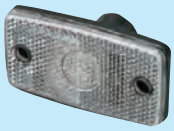	**03.372.100**	**30.12.06269**	**30.20.06268**	B	12-24V W3W		X			**ECE**		
03.373.000	**03.372.100**	**30.12.06256**	**30.20.06268**	B	12-24V W3W		X			**ECE**		
03.374.000 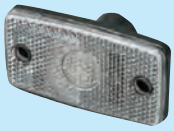	**03.372.100**	**30.12.06267**		B	12-24V W3W		X			**ECE**		S/SEAL 2 VIE *2 PINS S/SEAL* **27.0958.0000**
03.381.000	**03.381.100**	**30.12.06269**	**30.20.06268**	A		12-24V W5W				**ECE**		
03.382.000	**03.381.100**	**30.12.06256**	**30.20.06268**	A		12-24V W5W				**ECE**		

P/N	COMPOSIZIONE - *ASSEMBLY*			TYPE		ABS	RLX		S.M.L.	OMOL. *HOMOL.*	CONNESSIONE *CONNECTION*	KIT DI CONNESSIONE *CONNECTION KIT*
	CORPO / LENTE *BODY / LENS*	PORTALAMPADA *BULB HOLDER*	CAPPUCCIO *CAP*									
03.383.000	**03.381.100**	**30.12.06267**		A		12-24V W5W				**ECE**		S/SEAL 2 VIE *2 PINS S/SEAL* **27.0958.0000**
04.203.000	**04.203.100**	**30.12.06269**	**30.20.06268**	B			X		12-24V W3W	**ECE**		
04.204.000	**04.203.100**	**30.12.06256**	**30.20.06268**	B			X		12-24V W3W	**ECE**		
04.205.000	**04.203.100**	**30.12.06267**		B			X		12-24V W3W	**ECE**		S/SEAL 2 VIE *2 PINS S/SEAL* **27.0958.0000**
04.0403.0000	**30.07.06264** **04.203.100**	**30.12.06267**		B			X		12-24V W3W	**ECE**		S/SEAL 2 VIE *2 PINS S/SEAL* **27.0958.0000**
02.767.000	**02.767.100**	**30.12.06269**	**30.20.06268**	A	12-24V W5W					**ECE**		
02.768.000	**02.767.100**	**30.12.06256**	**30.20.06268**	A	12-24V W3W					**ECE**		
02.769.000	**02.767.100**	**30.12.06267**		A	12-24V W3W					**ECE**		S/SEAL 2 VIE *2 PINS S/SEAL* **27.0958.0000**

- **Staffe di fissaggio**
- ***Fixing brackets***

30.07.06261

Staffa di fissaggio
Fixing Bracket

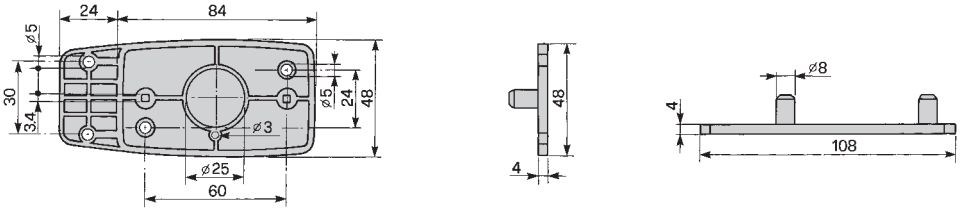

30.07.06262

Staffa di fissaggio
Fixing Bracket

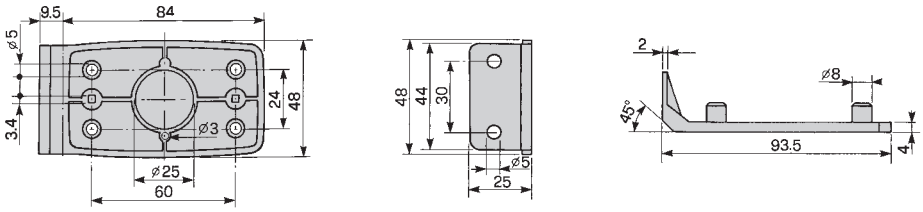

30.07.06263

Staffa di fissaggio
Fixing Bracket

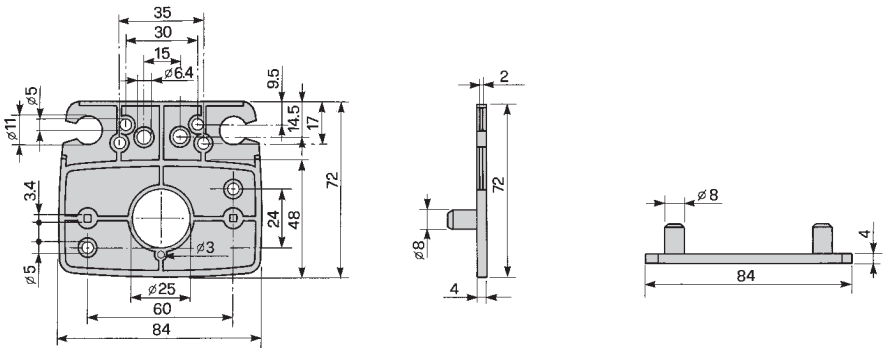

30.07.06264

Staffa di fissaggio
Fixing Bracket

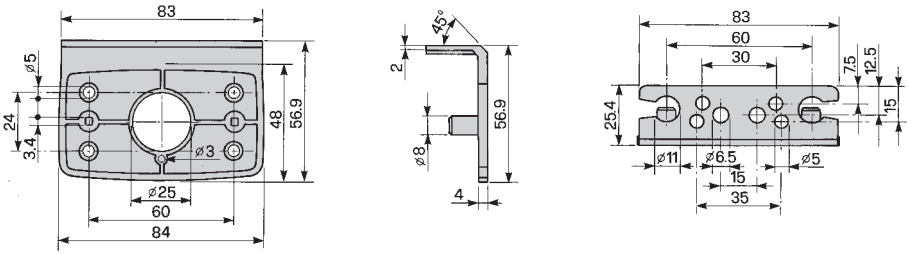

- **Fanali di ingombro/posizione S.M.L. - Catadiottro**
  Grado di protezione: IP65
  Materiale corpo: Plastico nero
  Materiale lente: Metacrilato
  Cavo: Bipolare ADR bianco e marrone (2 x 1,5)
  Temperatura d'impiego: -40° ÷ 85° C

- ***Position/marker lamps S.M.L. - reflex reflectors***
  Sealing: IP65
  Housing material: Black plastic
  Lens material: Metacrylate
  Cable: White and brown bipolar ADR (2 x 1,5)
  Operating temperature: -40° ÷ 85° C

LED

Type 1 — 4 LED

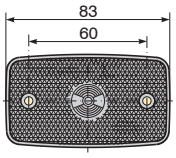

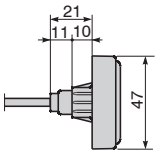

Type 2 — 1 LED

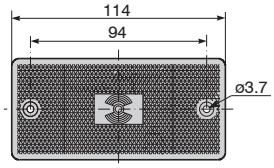

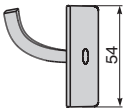

Type 3 — 1 LED

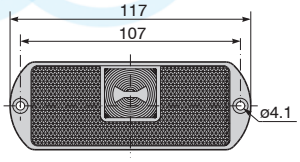

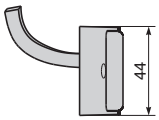

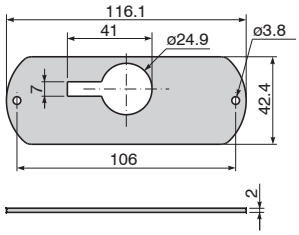

30.20.07150

GUARNIZIONE SOTTOBASE FORNITA A CORREDO PER VERSIONE SENZA STAFFA

FITTING GASKET ONLY FOR WITHOUT BRACKET VERSION

27.0930.0000

Kit di connessione rapida per cavo piattina - *Fast connection kit for flat cables*

La "connessione rapida" Cobo permette di connettere un cavo di tipo ADR con un cavo 2 vie di tipo tradizionale. Un altro vantaggio di questo prodotto sono le dimensioni compatte, infatti, il connettore passa attraverso un foro da 18 mm evitando (dove necessario) di dover effettuare fori più grandi che spesso comportano problemi.

Cobo "fast connection" kit enables the connection of an ADR cable to a traditional 2-way cable. Thanks to its compact dimensions, the connector is suitable for a 18 mm hole avoiding bigger holes (where necessary), which often cause problems.

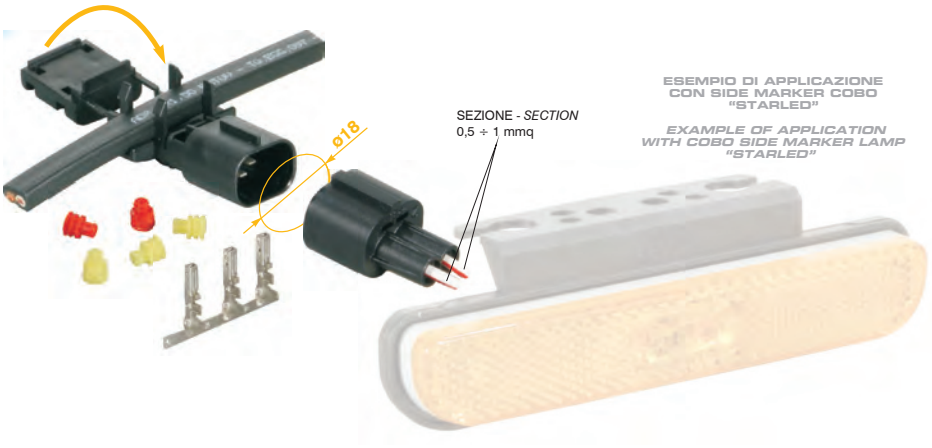

Materiale corpo: PBT
Tensione di alimentazione: 12 - 24 V
Grado di protezione: IP67
Temperatura di funzionamento: -20° C ÷ +70° C

Housing material: PBT
Power supply voltage: 12 - 24 V
Sealing: IP67
Operating temperature: -20° C ÷ +70° C

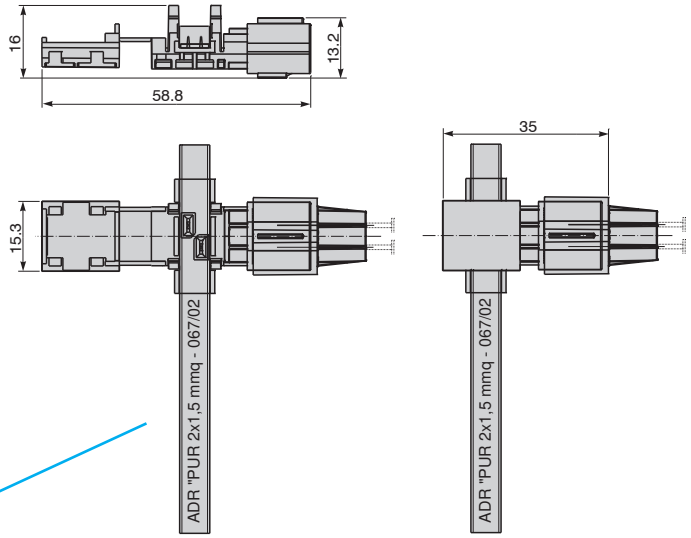

A

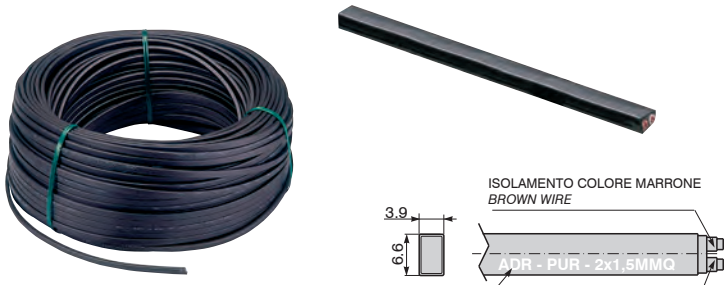

CAVO "ADR" *CABLE*
30.15.07130
MT.100

B

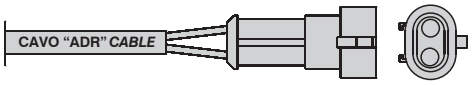

OPTIONAL
KIT DI CONNESSIONE S/SEAL 2 VIE- *2 PINS S/SEAL CONNECTION KIT*
27.0958.0000

C

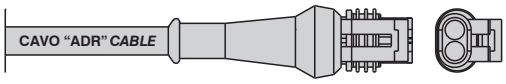

OPTIONAL
KIT DI CONNESSIONE S/SEAL 2 VIE - *2 PINS S/SEAL CONNECTION KIT*
27.0958.5000

CARATTERISTICHE CAVO "ADR" *CHARACTERISTIC "ADR" CABLE*	
RAME ROSSO - *RED COPPER*	ASTM B3-90 2x1,5 mmq (48x0,20)
RESISTENZA CONDUTTORE - *CONDUCTOR RESISTANCE*	12,5 OHM/KM max. a 20°C
TEMPERATURA D'ESERCIZIO - *WORKING TEMPERATURE*	-20° / +80°C
TENSIONE D'ESERCIZIO - *WORKING VOLTAGE*	2/24 Vcc
ISOLAMENTO PVC - *PVC INSULATION*	ø 2,30 ± 0,10
1 GUAINA PVC - *1 PVC SHEATH*	CEI 20-11 "TM2"
2 GUAINA PUR - *2 PUR SHEATH*	CEI 20-11 "TM PU"

CONNESSIONE RAPIDA
FAST CONNECTION
25.0054.0000

Type 1 — 4 LED

P/N	VOLT	TYPE	COLORE - *COLOUR*	STAFFA - *BRACKET*	LUNGHEZZA CAVO ADR *ADR CABLE LENGTH*	CONNETTORE CON CAPPUCCIO *CONNECTOR WITH CAP*
03.0634.0000.41	12V	A			500	
03.0642.0000.42	24V	A			500	
04.0481.0000.41	12V	A			500	
04.0484.0000.42	24V	A			500	
02.1255.0000.41	12V	A			500	
02.1258.0000.42	24V	A			500	
04.0480.0000.41	12V	A			500	
04.0483.0000.42	24V	A			500	
04.0544.0500.42	24V	A			1500	
02.1254.0000.41	12V	A			500	
02.1257.0000.42	24V	A			500	
04.0538.0000.42	24V	A		x	500	
04.0543.0000.41	12V	A		x	500	
04.0544.0000.42	24V	A		x	1500	
03.0774.0000.41	12V	B			200	
04.0661.0000.41	12V	B			200	
04.0666.0000.41	12V	B			200	x
04.0669.0000.41	12V	B			500	
04.0568.0000.42	24V	B			500	
04.0677.0000.42	24V	B			500	x
04.0673.0000.42	24V	C			500	
02.1604.0000.41	12V	B			200	

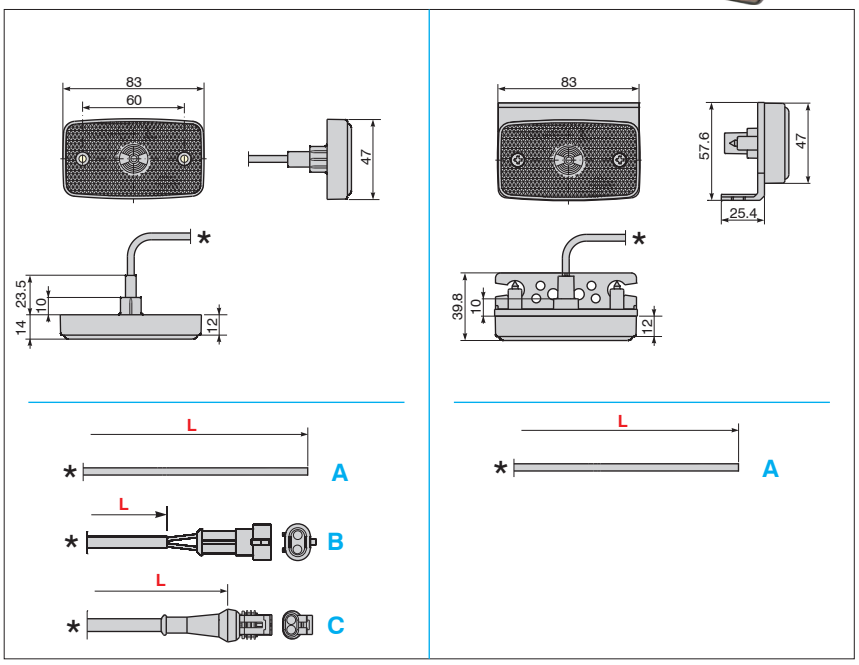

FANALE CON LENTE INCOLORE - LED AMBRA
LIGHT WITH COLOURLESS LENS - AMBER LED

FANALE CON LENTE INCOLORE - LED ROSSO
LIGHT WITH COLOURLESS LENS - RED LED

Type 2 — 1 LED

P/N	VOLT	TYPE	COLORE - *COLOUR*	STAFFA - *BRACKET*	LUNGHEZZA CAVO ADR *ADR CABLE LENGTH*	USCITA CAVO LATERALE *CABLE SIDE OUTLET*
03.433.000.42	24V	A			500	
04.314.000.42	24V	A			500	
04.0477.0000.42	24V	A			1000	
02.884.000.42	24V	A			500	
03.06260000.42	24V	A		x	500	
04.315.0000.42	24V	A		x	500	
02.1225.0000.42	24V	A		x	500	
04.0478.0000.42	24V	B			1000	

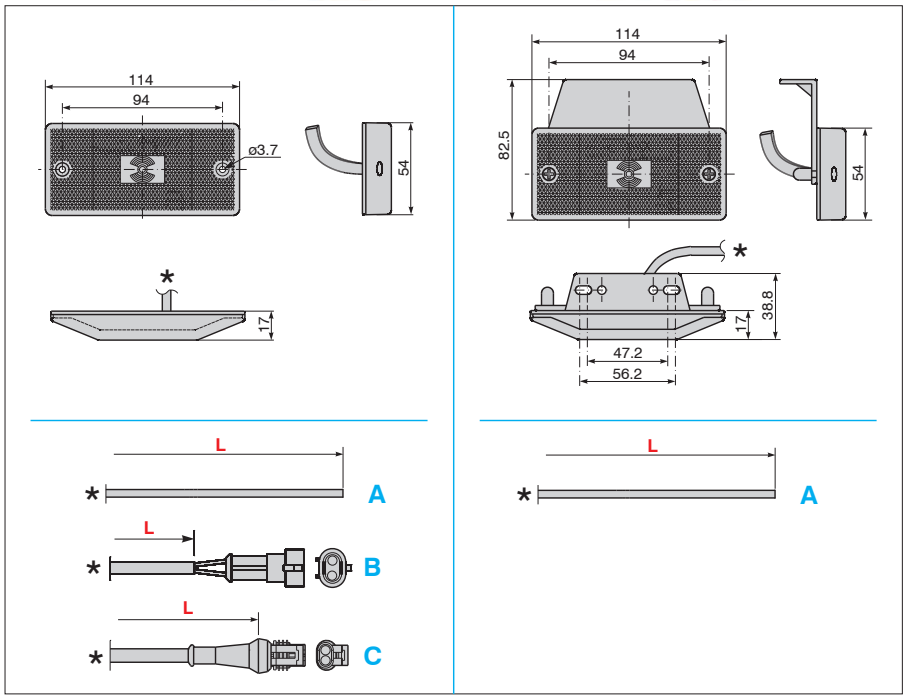

Type 3

1 LED

P/N	VOLT	TYPE	COLORE - *COLOUR*	STAFFA - *BRAKET*	LUNGHEZZA CAVO ADR *ADR CABLE LENGTH*	USCITA CAVO LATERALE
03.0520.0000.41	12V	A			285	
03.0519.0000.42	24V	A			285	
03.0525.0000.41	12V	A			500	
03.0526.0000.42	24V	A			500	
03.0578.0000.41	12V	A			4000	
03.0579.0000.42	24V	A			4000	
04.0343.0000.41	12V	A			285	
04.0344.0000.42	24V	A			285	
04.0376.0000.41	12V	A			500	
04.0377.0000.42	24V	A			500	
04.0378.0000.41	12V	A			1500	
04.0379.0000.42	24V	A			1500	
04.0530.0000.42	24V	A			1500	x
02.1082.0000.41	12V	A			500	
02.1083.0000.42	24V	A			500	
02.1084.0000.41	12V	A			3000	
02.1085.0000.42	24V	A			3000	
02.1143.0000.41	12V	A			4000	
02.1144.0000.42	24V	A			4000	
02.1149.0000.41	12V	A			7000	
02.1150.0000.42	24V	A			7000	
04.0411.0000.41	12V	A		x	500	
04.0412.0000.42	24V	A		x	500	
04.0413.0000.41	12V	A		x	1500	
04.0414.0000.42	24V	A		x	1500	
03.0522.0000.41	12V	B			315	
03.0521.0000.42	24V	B			315	
03.0527.0000.41	12V	B			530	
03.0528.0000.42	24V	B			530	
04.0380.0000.41	12V	B			315	
04.0381.0000.42	24V	B			315	
04.0382.0000.41	12V	B			530	
04.0383.0000.42	24V	B			530	
04.0384.0000.41	12V	B			1530	
04.0385.0000.42	24V	B			1530	
04.0485.0000.42	24V	B		x	1530	

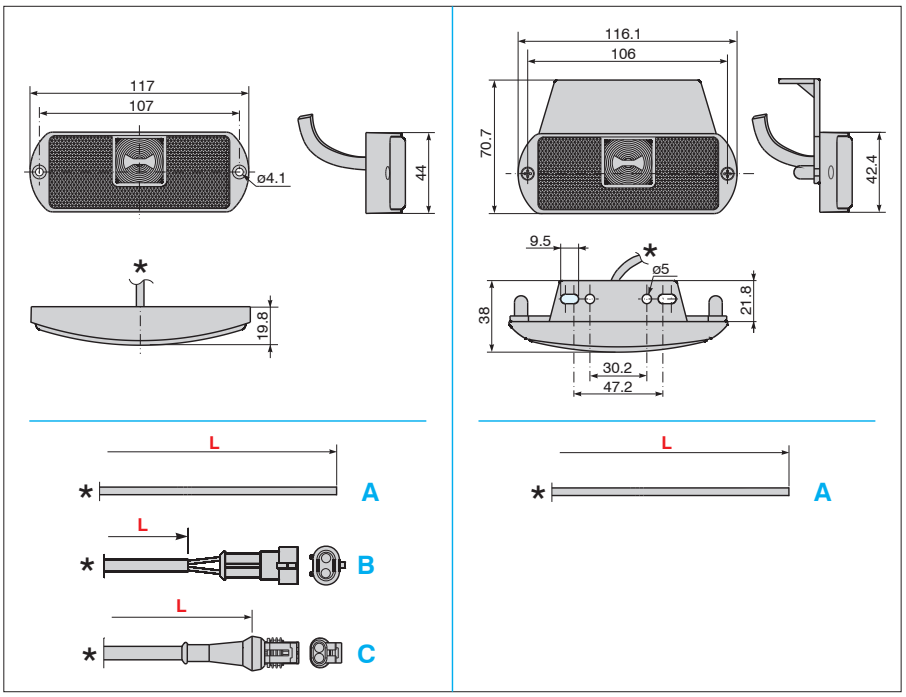

Starled Range

LED

- **Luci di ingombro a 2 led con catadiottro**
  Grado di protezione: lato anteriore IP66
  Materiale corpo: ABS
  Materiale lente: Metacrilato
  Omologazione: ECE

2 led marker lamps with reflex reflector
Sealing: front side IP66
Housing material: ABS
Lens material: Metacrylate
Homologation: ECE

APPLICAZIONE CON BIADESIVO
BIADHESIVE APPLICATION

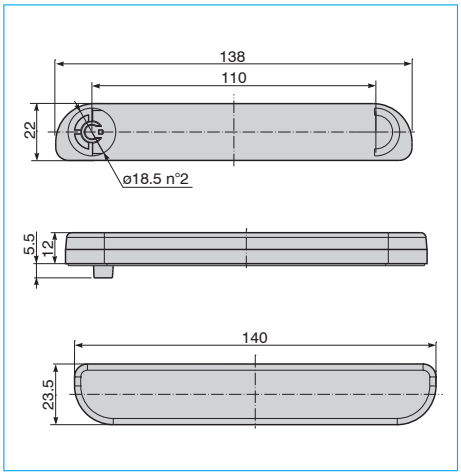

APPLICAZIONE CON N° 2 VITI
N° 2 SCREWS APPLICATION

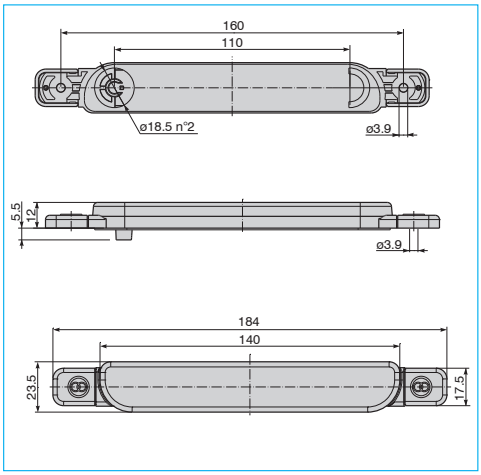

APPLICAZIONE CON STAFFA
BRACKET APPLICATION

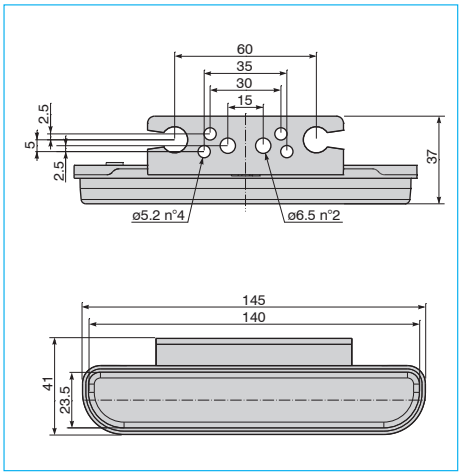

P/N	COLORE LENTE *LENS COLOUR*	ILLUMINAZIONE *LIGHTING*	ASSORBIMENTO *CURRENT SINK*	TENSIONE *VOLTAGE*	FISSAGGIO *FIXING*	INSTALLAZIONE *ASSEMBLING*	CONNESSIONE *CONNECTION*
02.1502.0000.41			0,6 W	12 V	biadesivo *biadhesive*	orizzontale *horizontal*	250
03.0709.0000.41			0,6 W	12 V	biadesivo *biadhesive*	orizzontale *horizontal*	250
04.0573.0000.41			0,6 W	12 V	biadesivo *biadhesive*	orizzontale *horizontal*	250
02.1503.0000.42			1,2 W	24 V	biadesivo *biadhesive*	orizzontale *horizontal*	250
03.0710.0000.42			1,2 W	24 V	biadesivo *biadhesive*	orizzontale *horizontal*	250
04.0574.0000.42			1,2 W	24 V	biadesivo *biadhesive*	orizzontale *horizontal*	250
02.1504.0000.41			0,6 W	12 V	staffa *bracket*	orizzontale *horizontal*	250
03.0711.0000.41			0,6 W	12 V	staffa *bracket*	orizzontale *horizontal*	250
04.0575.0000.41			0,6 W	12 V	staffa *bracket*	orizzontale *horizontal*	250
04.0665.0000.41			0,6 W	12 V	staffa *bracket*	orizzontale *horizontal*	500

P/N	COLORE LENTE *LENS COLOUR*	ILLUMINAZIONE *LIGHTING*	ASSORBIMENTO *CURRENT SINK*	TENSIONE *VOLTAGE*	FISSAGGIO *FIXING*	INSTALLAZIONE *ASSEMBLING*	CONNESSIONE *CONNECTION*	KIT DI CONNESSIONE *CONNECTION KIT*
02.1505.0000.42			1,2 W	24 V	staffa *bracket*	orizzontale *horizontal*	250	
03.0712.0000.42			1,2 W	24 V	staffa *bracket*	orizzontale *horizontal*	250	
04.0576.0000.42			1,2 W	24 V	staffa *bracket*	orizzontale *horizontal*	250	
04.0664.0000.42			1,2 W	24 V	staffa *bracket*	orizzontale *horizontal*	500	
02.1506.0000.41			0,6 W	12 V	n. 2 viti *n. 2 screws*	orizzontale *horizontal*	250	
02.1618.0000.41			0,6 W	12 V	n. 2 viti *n. 2 screws*	orizzontale *horizontal*	250	S/SEAL 2 VIE *2 PINS S/SEAL* **27.0958.0000**
03.0713.0000.41			0,6 W	12 V	n. 2 viti *n. 2 screws*	orizzontale *horizontal*	250	
04.0577.0000.41			0,6 W	12 V	n. 2 viti *n. 2 screws*	orizzontale *horizontal*	250	
02.1507.0000.42			1,2 W	24 V	n. 2 viti *n. 2 screws*	orizzontale *horizontal*	250	
03.0714.0000.42			1,2 W	24 V	n. 2 viti *n. 2 screws*	orizzontale *horizontal*	250	
04.0578.0000.42			1,2 W	24 V	n. 2 viti *n. 2 screws*	orizzontale *horizontal*	250	

Starled Range

LED

- **Luci di posizione a 4 led**
  Grado di protezione: lato anteriore IP66
  Materiale corpo: ABS
  Materiale lente: Metacrilato
  Omologazione: ECE

- ***4 led marker lamps***
  Sealing: front side IP66
  Housing material: ABS
  Lens material: Metacrylate
  Homologation: ECE

APPLICAZIONE CON BIADESIVO
BIADHESIVE APPLICATION

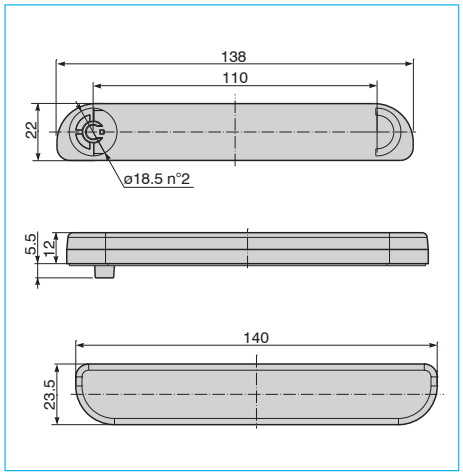

APPLICAZIONE CON N° 2 VITI
N° 2 SCREWS APPLICATION

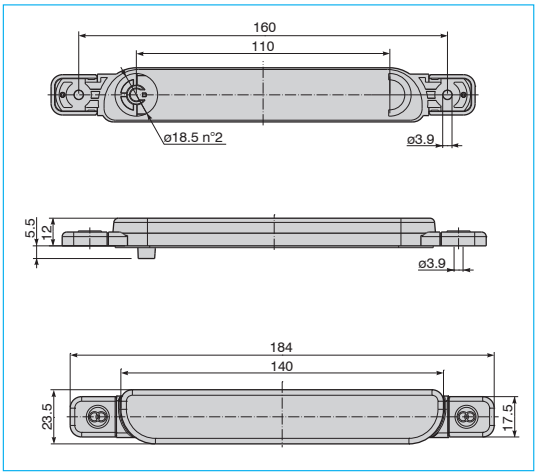

APPLICAZIONE CON STAFFA
BRACKET APPLICATION

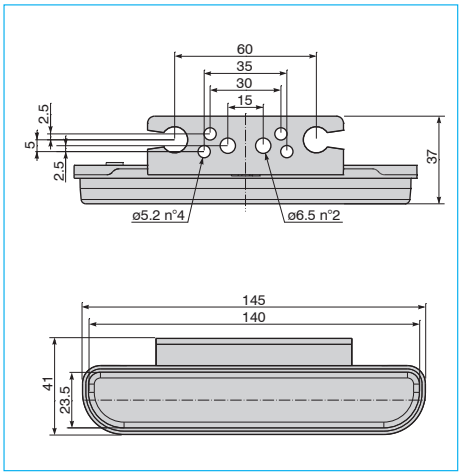

P/N	COLORE LENTE *LENS COLOUR*	ILLUMINAZIONE *LIGHTING*	ASSORBIMENTO *CURRENT SINK*	TENSIONE *VOLTAGE*	FISSAGGIO *FIXING*	INSTALLAZIONE *ASSEMBLING*	CONNESSIONE *CONNECTION*
02.1508.0000.41			0,6 W	12 V	biadesivo *biadhesive*	orizzontale e verticale *horizontal and vertical*	250
03.0715.0000.41			0,6 W	12 V	biadesivo *biadhesive*	orizzontale e verticale *horizontal and vertical*	250
04.0579.0000.41			0,6 W	12 V	biadesivo *biadhesive*	orizzontale e verticale *horizontal and vertical*	250
02.1522.0000.41			0,6 W	12 V	biadesivo *biadhesive*	orizzontale e verticale *horizontal and vertical*	250
04.0585.0000.41			0,6 W	12 V	biadesivo *biadhesive*	orizzontale e verticale *horizontal and vertical*	250
02.1509.0000.42			1,2 W	24 V	biadesivo *biadhesive*	orizzontale e verticale *horizontal and vertical*	250
03.0716.0000.42			1,2 W	24 V	biadesivo *biadhesive*	orizzontale e verticale *horizontal and vertical*	250
04.0580.0000.42			1,2 W	24 V	biadesivo *biadhesive*	orizzontale e verticale *horizontal and vertical*	250
02.1523.0000.42			1,2 W	24 V	biadesivo *biadhesive*	orizzontale e verticale *horizontal and vertical*	250
04.0586.0000.42			1,2 W	24 V	biadesivo *biadhesive*	orizzontale e verticale *horizontal and vertical*	250

P/N	COLORE LENTE *LENS COLOUR*	ILLUMINAZIONE *LIGHTING*	ASSORBIMENTO *CURRENT SINK*	TENSIONE *VOLTAGE*	FISSAGGIO *FIXING*	INSTALLAZIONE *ASSEMBLING*	CONNESSIONE *CONNECTION*
02.1510.0000.41			0,6 W	12 V	staffa *bracket*	orizzontale e verticale *horizontal and vertical*	250
03.0717.0000.41			0,6 W	12 V	staffa *bracket*	orizzontale e verticale *horizontal and vertical*	250
04.0581.0000.41			0,6 W	12 V	staffa *bracket*	orizzontale e verticale *horizontal and vertical*	250
02.1524.0000.41			0,6 W	12 V	staffa *bracket*	orizzontale e verticale *horizontal and vertical*	250
04.0587.0000.41			0,6 W	12 V	staffa *bracket*	orizzontale e verticale *horizontal and vertical*	250
02.1511.0000.42			1,2 W	24 V	staffa *bracket*	orizzontale e verticale *horizontal and vertical*	250
03.0718.0000.42			1,2 W	24 V	staffa *bracket*	orizzontale e verticale *horizontal and vertical*	250
04.0582.0000.42			1,2 W	24 V	staffa *bracket*	orizzontale e verticale *horizontal and vertical*	250
02.1525.0000.42			1,2 W	24 V	staffa *bracket*	orizzontale e verticale *horizontal and vertical*	250
04.0588.0000.42			1,2 W	24 V	staffa *bracket*	orizzontale e verticale *horizontal and vertical*	250
02.1512.0000.41			0,6 W	12 V	n. 2 viti *n. 2 screws*	orizzontale e verticale *horizontal and vertical*	250
03.0719.0000.41			0,6 W	12 V	n. 2 viti *n. 2 screws*	orizzontale e verticale *horizontal and vertical*	250
04.0583.0000.41			0,6 W	12 V	n. 2 viti *n. 2 screws*	orizzontale e verticale *horizontal and vertical*	250
02.1526.0000.41			0,6 W	12 V	n. 2 viti *n. 2 screws*	orizzontale e verticale *horizontal and vertical*	250
04.0589.0000.41			0,6 W	12 V	n. 2 viti *n. 2 screws*	orizzontale e verticale *horizontal and vertical*	250
02.1513.0000.42			1,2 W	24 V	n. 2 viti *n. 2 screws*	orizzontale e verticale *horizontal and vertical*	250
03.0720.0000.42			1,2 W	24 V	n. 2 viti *n. 2 screws*	orizzontale e verticale *horizontal and vertical*	250
04.0584.0000.42			1,2 W	24 V	n. 2 viti *n. 2 screws*	orizzontale e verticale *horizontal and vertical*	250
02.1527.0000.42			1,2 W	24 V	n. 2 viti *n. 2 screws*	orizzontale e verticale *horizontal and vertical*	250
04.0590.0000.42			1,2 W	24 V	n. 2 viti *n. 2 screws*	orizzontale e verticale *horizontal and vertical*	250

Starled Range

LED

- **Luci di arresto supplementare a 8 led**
  Grado di protezione: lato anteriore IP66
  Materiale corpo: ABS
  Materiale lente: Metacrilato
  Omologazione: ECE

- ***8 led additional brake lights***
  Sealing: front side IP66
  Housing material: ABS
  Lens material: Metacrylate
  Homologation: ECE

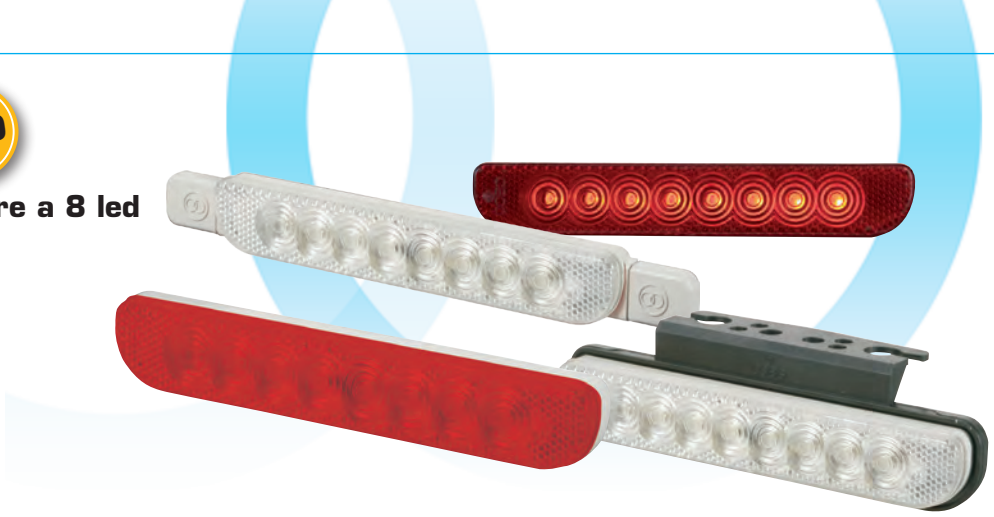

APPLICAZIONE CON BIADESIVO
BIADHESIVE APPLICATION

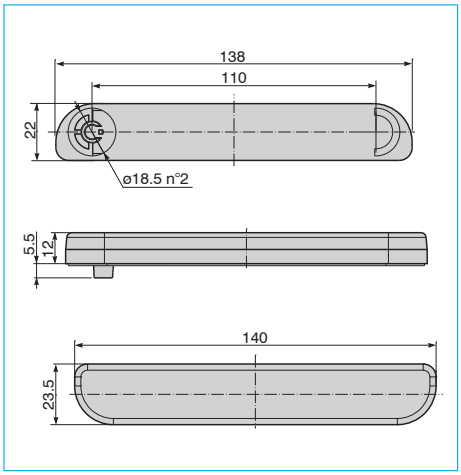

APPLICAZIONE CON N° 2 VITI
N° 2 SCREWS APPLICATION

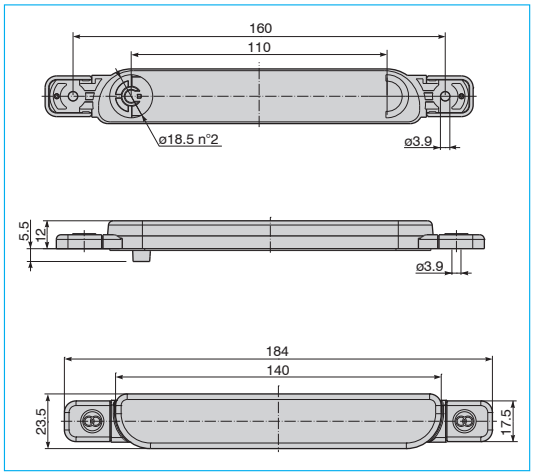

APPLICAZIONE CON STAFFA
BRACKET APPLICATION

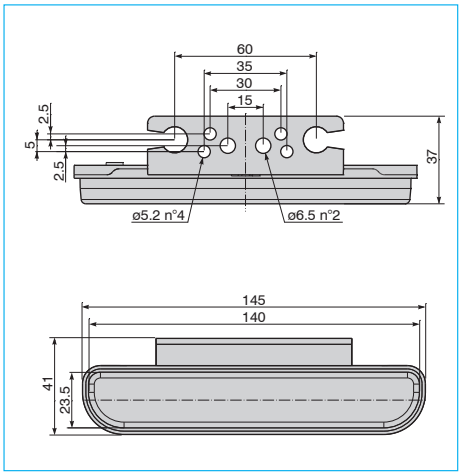

P/N	COLORE LENTE *LENS COLOUR*	ILLUMINAZIONE *LIGHTING*	ASSORBIMENTO *CURRENT SINK*	TENSIONE *VOLTAGE*	FISSAGGIO *FIXING*	INSTALLAZIONE *ASSEMBLING*	CONNESSIONE *CONNECTION*
02.1514.0000.41			1,2 W	12 V	biadesivo *biadhesive*	orizzontale *horizontal*	250
02.1528.0000.41			1,2 W	12 V	biadesivo *biadhesive*	orizzontale *horizontal*	250
02.1515.0000.42			1,2 W	24 V	biadesivo *biadhesive*	orizzontale *horizontal*	250
02.1529.0000.42			1,2 W	24 V	biadesivo *biadhesive*	orizzontale *horizontal*	250
02.1516.0000.41			1,2 W	12 V	staffa *bracket*	orizzontale *horizontal*	250
02.1530.0000.41			1,2 W	12 V	staffa *bracket*	orizzontale *horizontal*	250
02.1517.0000.42			1,2 W	24 V	staffa *bracket*	orizzontale *horizontal*	250
02.1531.0000.42			1,2 W	24 V	staffa *bracket*	orizzontale *horizontal*	250
02.1518.0000.41			1,2 W	12 V	n. 2 viti *n. 2 screws*	orizzontale *horizontal*	250
02.1532.0000.41			1,2 W	12 V	n. 2 viti *n. 2 screws*	orizzontale *horizontal*	250

P/N	COLORE LENTE *LENS COLOUR*	ILLUMINAZIONE *LIGHTING*	ASSORBIMENTO *CURRENT SINK*	TENSIONE *VOLTAGE*	FISSAGGIO *FIXING*	INSTALLAZIONE *ASSEMBLING*	CONNESSIONE *CONNECTION*
02.1519.0000.42			1,2 W	24 V	n. 2 viti *n. 2 screws*	orizzontale *horizontal*	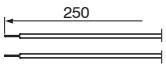
02.1533.0000.42			1,2 W	24 V	n. 2 viti *n. 2 screws*	orizzontale *horizontal*	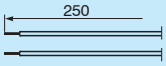

- **Accessori per luci di ingombro**
- ***Accessories for marker lamps***

25.0054.0000 Connessione rapida per cavo piattina
Fast connection for flat cable

27.0930.0000 Kit di connessione rapida per cavo piattina
Fast connection kit for flat cables

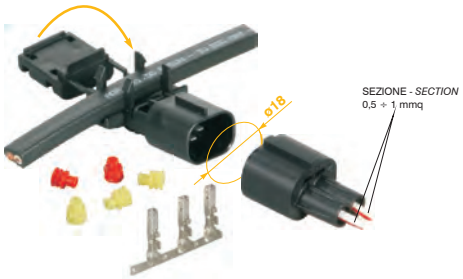

25.0073.0000 Connettore rubacorrente con connessione integrata a 2 vie
2 pins integrated snap connectors

25.0073.0020 Gruppo connettore con guarnizione
Connector with gasket

Briglie di collegamento per luci di ingombro
Jumper cables for marker lamps

P/N	CARATTERISTICHE - *CHARACTERISTIC*
26.372.000/00	Cavetto per M.L. lung. 2 mt 2 connettori *Cable for M.L. length 2 m 2 connectors*
26.373.000/00	Cavetto per M.L. lung. 3 mt 2 connettori *Cable for M.L. length 3 m 2 connectors*
26.374.000/00	Cavetto per M.L. lung. 4 mt 2 connettori *Cable for M.L. length 4 m 2 connectors*
26.375.000/00	Cavetto per M.L. lung. 2 mt 1 connettore *Cable for M.L. length 2 m 1 connector*

27.0958.0000 Kit di connessione s/seal 2 vie
2 pins s/seal connection kit

27.0958.5000 Kit di connessione controparte del 27.0958.0000
Counterpart connection kit of 27.0958.0000

30.12.06839

Giunto di connessione a "T" per briglie di collegamento
Tee joint

Portalampade per M.L. versioni per lampadina connessione tipo superseal
Superseal bulb holders for M.L.

30.12.06760

30.12.06761

30.12.06267

P/N	CARATTERISTICHE - *CHARACTERISTIC*
30.12.06760	Portalampada a "T" per M.L. *Tee-lamp-socket for M.L.*
30.12.06761	Portalampada a "Y" per M.L. *Y-lamp-socket for M.L.*
30.12.06267	Portalampada a "I" per M.L. *I-lamp-socket for M.L.*

30.07.07495

Staffa di fissaggio per **TYPE 3**
*Fixing bracket for **TYPE 3***

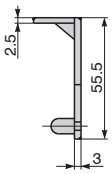

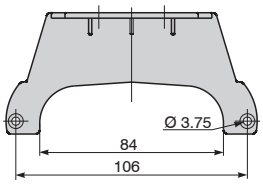

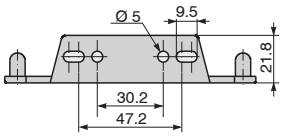

30.07.06264

Staffa di fissaggio per **TYPE 1**
*Fixing bracket for **TYPE 1***

30.07.06263

Staffa di fissaggio per **TYPE 1**
*Fixing bracket for **TYPE 1***

30.07.06262

Staffa di fissaggio per **TYPE 1**
*Fixing bracket for **TYPE 1***

30.07.06261

Staffa di fissaggio per **TYPE 1**
*Fixing bracket for **TYPE 1***

30.15.07130

Cavo "piattina adr"
Flat "adr" cable
mt. 100

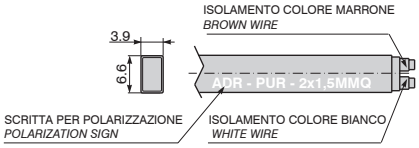

CARATTERISTICHE CAVO "ADR" *CHARACTERISTIC "ADR" CABLE*	
Rame rosso *Red copper*	ASTM B3-90 2x1,5 mmq (48x0,20)
Resistenza conduttore *Conductor resistance*	12,5 Ohm/km max. a 20°C
Temperatura d'esercizio *Working temperature*	-20° / +80°C
Tensione d'esercizio *Working voltage*	2/24 Vcc
Isolamento pvc *pvc insulation*	ø 2,30 ± 0,10
1 guaina pvc *1 pvc sheath*	CEI 20-11 "TM2"
2 guaina pvc *2 pvc sheath*	CEI 20-11 "TM PU"

- **Fanali di ingombro ø 62 mm.**
  Grado di protezione: IP65
  Materiale lente: Policarbonato
  Materiale supporto: Gomma nera

- ***End-outline marker lamps ø 62 mm.***
  Sealing: IP65
  Lens material: Polycarbonate
  Stalk material: Black rubber

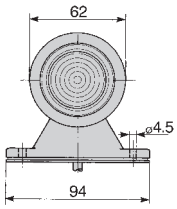

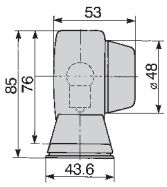

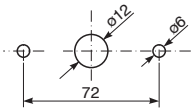

P/N	LENTE *LENS*	TYPE			STOP	STOP	RLX	LT			OMOL. *HOMOL.*	CONNESSIONE *CONNECTION*	KIT DI CONNESSIONE *CONNECTION KIT*
03.261.000	**04.124.002**			R5W							**ECE**	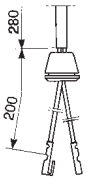	
02.589.000	**04.124.001**			R5W							**ECE**	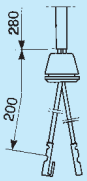	
02.1613.0000	**04.124.001**			R5W							**ECE**	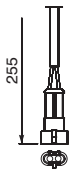	S/SEAL 2 VIE *2 PINS S/SEAL* **27.0958.0000**

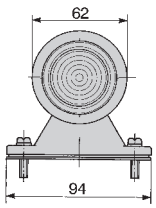

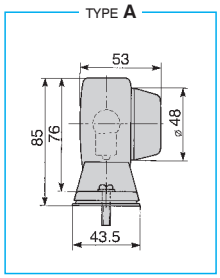

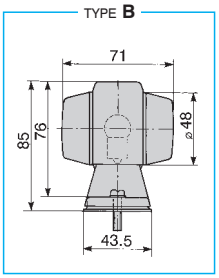

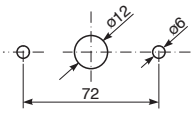

P/N	LENTE *LENS*	TYPE			STOP	STOP	RLX			OMOL. *HOMOL.*	CONNESSIONE *CONNECTION*	KIT DI CONNESSIONE *CONNECTION KIT*
02.647.000	**04.124.001**	A		R5W						**ECE**	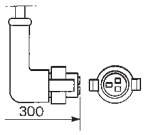	
04.124.000	**04.124.001** 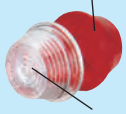 **04.124.002**	B		R5W						**ECE**	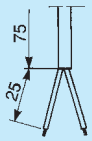	
04.0415.0000	**04.124.001** **04.124.002**	B		R5W						**ECE**	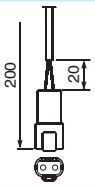	DEUTSCH 2 VIE *2 PINS DEUTSCH* **27.0909.0000**
04.0528.0000	**04.124.001** **04.124.002**	B		R5W						**ECE**	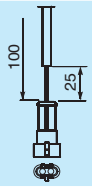	S/SEAL 2 VIE *2 PINS S/SEAL* **27.0958.0000**
04.326.000	**03.259.001** **03.259.001**	B		R5W						**ECE**	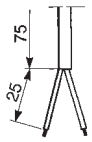	
04.0350.0000	**04.124.006** **04.124.006**	B		R5W						**ECE**	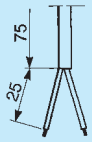	

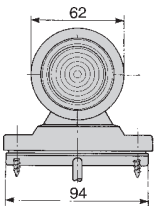

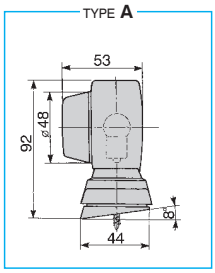

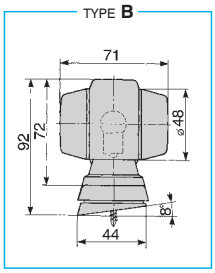

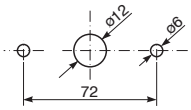

P/N	LENTE *LENS*	TYPE			STOP	STOP	RLX			OMOL. *HOMOL.*	CONNESSIONE *CONNECTION*	KIT DI CONNESSIONE *CONNECTION KIT*
03.282.000	**04.124.002**	A		R5W						**ECE**	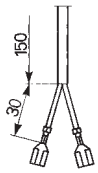	
04.134.000	**04.124.001** **04.124.002**	B		R5W						**ECE**	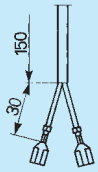	
04.0559.0000	**04.124.001** **04.124.002**	B		R5W						**ECE**	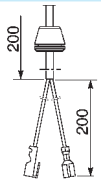	

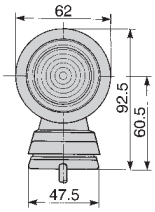

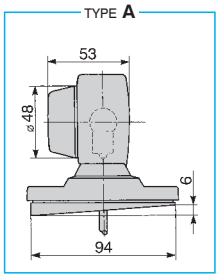

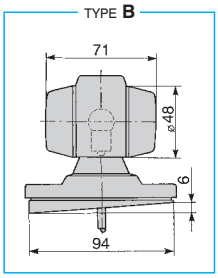

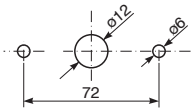

P/N	LENTE *LENS*	TYPE			STOP	STOP	RLX			OMOL. *HOMOL.*	CONNESSIONE *CONNECTION*	KIT DI CONNESSIONE *CONNECTION KIT*
03.246.000	**04.124.002**	A		R5W						**ECE**	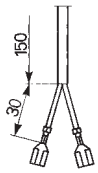	
03.1179.0000	**04.124.001**	B		R5W						**ECE**	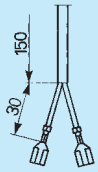	
04.146.000	**04.124.001** **04.124.002**	A		R5W						**ECE**	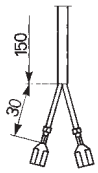	

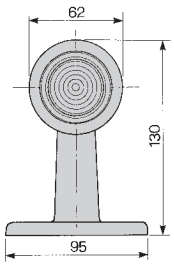

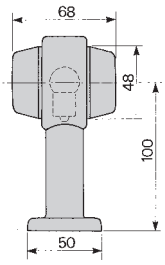

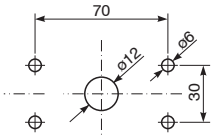

P/N	LENTE *LENS*		STOP	STOP	OMOL. *HOMOL.*	CONNESSIONE *CONNECTION*	PORTALAMPADA *BULB HOLDER*	KIT DI CONNESSIONE *CONNECTION KIT*
04.147.000	**04.124.001** 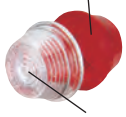 **04.124.002**		R5W			**ECE**	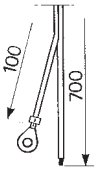	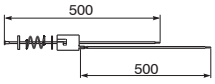 **30.12.07151**	

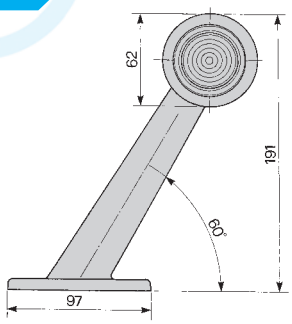

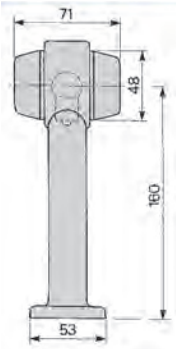

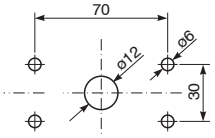

P/N	LENTE *LENS*		STOP	STOP	OMOL. *HOMOL.*	CONNESSIONE *CONNECTION*	PORTALAMPADA *BULB HOLDER*	KIT DI CONNESSIONE *CONNECTION KIT*
04.148.000	**04.124.001** 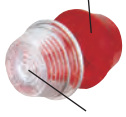 **04.124.002**		R5W			**ECE**	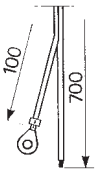	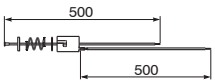 **30.12.07151**	
04.0389.0000 LH **04.0390.0000** RH	**04.124.001** **04.124.002**		R5W			**ECE**	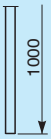	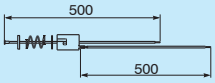 **30.12.07151**	PER CAVO PIATTINA *FOR FLAT CABLE* **27.0930.0000**
04.0662.0000 LH **04.0663.0000** RH	**04.124.001** 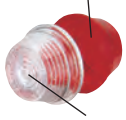 **04.124.002**		R5W			**ECE**	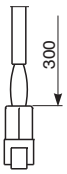	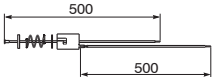 **30.12.07151**	

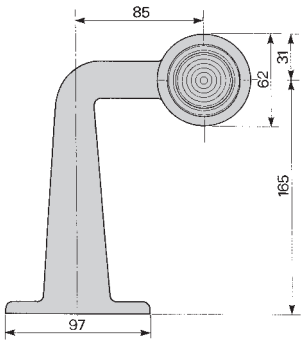

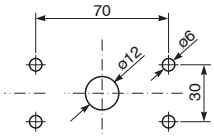

P/N	LENTE *LENS*			STOP	STOP	OMOL. *HOMOL.*	CONNESSIONE *CONNECTION*	PORTALAMPADA *BULB HOLDER*	KIT DI CONNESSIONE *CONNECTION KIT*
04.133.000	**04.124.001** **04.124.002**		R5W			**ECE**	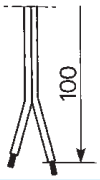	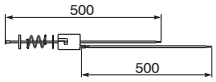 **30.12.07151**	

- **Ricambi per fanali d'ingombro ø 62 mm "versione a lampada"**
- ***Spare lenses ø 62 mm for "bulb version" marker lamps***

Ricambio trasparenti - *Spare lenses*

04.124.001

04.124.002

03.259.001

04.124.002

03.260.001

04.124.002

04.124.006

04.124.002

Circle Range

LED

- **Fanali di ingombro a 4 led**
  Grado di protezione: IP65
  Materiale lente: Policarbonato
  Materiale supporto: Gomma nera

- ***4 led end-outline marker lamps***
  Sealing: IP65
  Lens material: Polycarbonate
  Stalk material: Black rubber

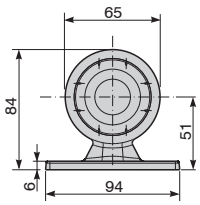

TYPE A

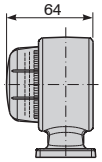

TYPE B

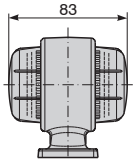

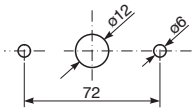

P/N	VOLT	MODULO RICAMBIO *SPARE MODULE*	VOLT	TYPE				OMOL. *HOMOL.*	CONNESSIONE *CONNECTION*	KIT DI CONNESSIONE *CONNECTION KIT*
04.0498.0000.41 **04.0499.0000.42**	12V 24V	**04.0498.0500.41** **04.0499.0500.42**	12V 24V	A	**LED**			**ECE**	180	
04.0494.0000.41 **04.0495.0000.42**	12V 24V	**04.0494.0500.41** **04.0495.0500.42**	12V 24V	A	**LED**			**ECE**	180	
04.0545.0000.42	24V	**04.0495.0500.42**	24V	A	**LED**			**ECE**	1000	
04.0490.0000.41 **04.0491.0000.42**	12V 24V	**04.0498.0500.41** **04.0499.0500.42** **04.0494.0500.41** **04.0495.0500.42**	12V 24V 12V 24V	B	**LED**			**ECE**	180	
04.0676.0000.42	24V	**04.0499.0500.42** **04.0495.0500.42**	24V 24V	B	**LED**			**ECE**	Con connessione rapida *With fast connection* **25.0054.0000** 1600	PER CAVO PIATTINA *FOR FLAT CABLE* **27.0930.0000**

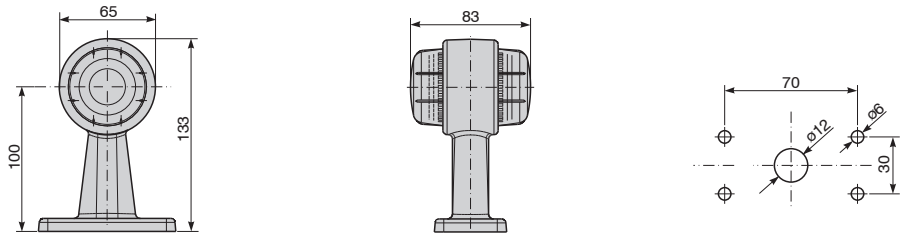

P/N	VOLT	MODULO RICAMBIO *SPARE MODULE*	VOLT	TYPE				OMOL. *HOMOL.*	CONNESSIONE *CONNECTION*	KIT DI CONNESSIONE *CONNECTION KIT*
04.0486.0000.41 **04.0487.0000.42**	12V 24V	**04.0498.0500.41** **04.0499.0500.42** **04.0494.0500.41** **04.0495.0500.42**	12V 24V 12V 24V		**LED**			**ECE**	180	
04.0674.0000.42	24V	**04.0499.0500.42** **04.0495.0500.42**	24V 24V		**LED**			**ECE**	Con connessione rapida *With fast connection* **25.0054.0000** 1600	PER CAVO PIATTINA *FOR FLAT CABLE* **27.0930.0000**

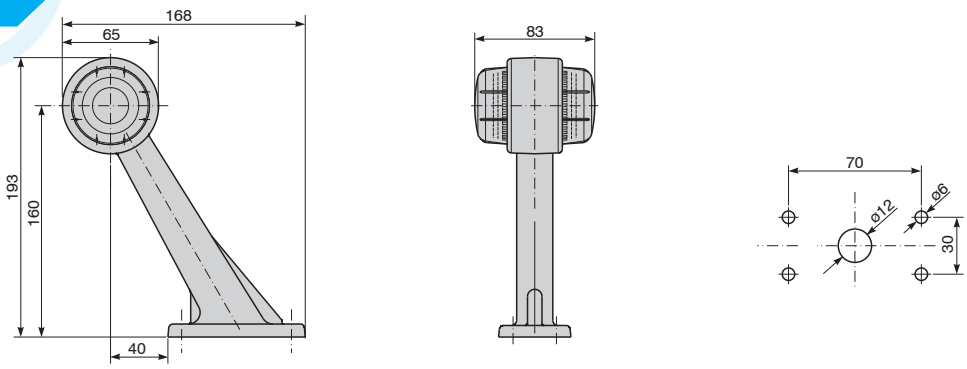

P/N	VOLT	MODULO RICAMBIO *SPARE MODULE*	VOLT					OMOL. *HOMOL.*	CONNESSIONE *CONNECTION*	KIT DI CONNESSIONE *CONNECTION KIT*
04.0522.0000.41 LH **04.0524.0000.42** LH	12V 24V	**04.0498.0500.41** **04.0499.0500.42** **04.0494.0500.41** **04.0495.0500.42**	12V 24V 12V 24V		**LED**			**ECE**	210	
04.0523.0000.41 RH **04.0525.0000.42** RH	12V 24V	**04.0498.0500.41** **04.0499.0500.42** **04.0494.0500.41** **04.0495.0500.42**	12V 24V 12V 24V		**LED**			**ECE**	210	
04.0437.0000.41	12V	**04.0498.0500.41** **04.0494.0500.41**	12V 12V		**LED**			**ECE**	Con connessione rapida *With fast connection* **25.0054.0000** 1500	PER CAVO PIATTINA *FOR FLAT CABLE* **27.0930.0000**
04.0438.0000.42	24V	**04.0499.0500.42** **04.0495.0500.42**	24V 24V		**LED**			**ECE**	Con connessione rapida *With fast connection* **25.0054.0000** 1500	PER CAVO PIATTINA *FOR FLAT CABLE* **27.0930.0000**

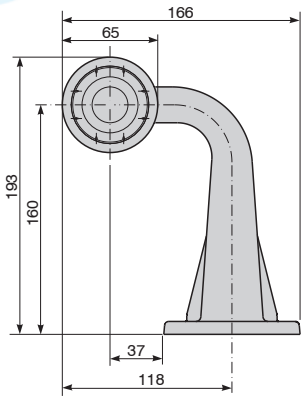

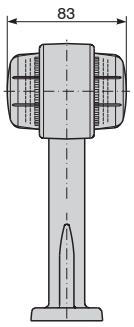

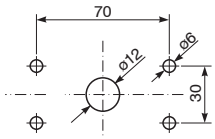

P/N	VOLT	MODULO RICAMBIO *SPARE MODULE*	VOLT				OMOL. *HOMOL.*	CONNESSIONE *CONNECTION*	KIT DI CONNESSIONE *CONNECTION KIT*
04.0510.0000.41 LH **04.0512.0000.42** LH	12V 24V	**04.0498.0500.41** **04.0499.0500.42** **04.0494.0500.41** **04.0495.0500.42**	12V 24V 12V 24V	**LED**			**ECE**	180	
04.0675.0000.42	24V	**04.0499.0500.42** **04.0495.0500.42**	24V 24V	**LED**			**ECE**	Con connessione rapida *With fast connection* **25.0054.0000** 1500	PER CAVO PIATTINA *FOR FLAT CABLE* **27.0930.0000**
04.0511.0000.41 RH **04.0513.0000.42** RH	12V 24V	**04.0498.0500.41** **04.0499.0500.42** **04.0494.0500.41** **04.0495.0500.42**	12V 24V 12V 24V	**LED**			**ECE**	180	

Saturn Range

- **Fanali di ingombro ovali a 4 led**
  Grado di portezione: IP65
  Materiale corpo: Polipropilene
  Materiale lente: Policarbonato

- ***4 led oval marker lamps***
  Sealing: IP65
  Housing material: Polypropylene
  Lens material: Polycarbonate

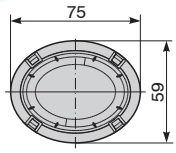

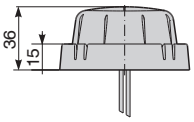

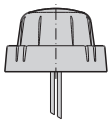

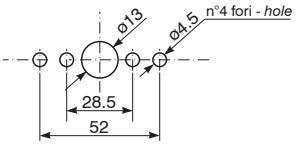

P/N	VOLT	INTERMITTENTE *FLASHING*	VOLT	TYPE	⇦⇨	LED	STOP		Ⓡ	OMOL. *HOMOL.*	CONNESSIONE *CONNECTION*	KIT DI CONNESSIONE *CONNECTION KIT*
03.0662.0000.41 **03.0663.0000.42**	12V 24V					**LED**				**ECE**	420	
04.0548.0000.41 **04.0549.0000.42**	12V 24V					**LED**					420	
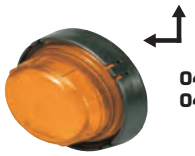 **04.0552.0000.41** **04.0553.0000.42**	12V 24V	X				**LED**					420	
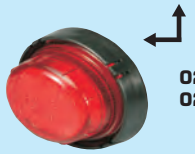 **02.1326.0000.41** **02.1327.0000.42**	12V 24V					**LED**				**ECE**	420	
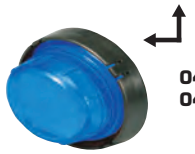 **04.0546.0000.41** **04.0547.0000.42**	12V 24V					**LED**					420	
04.0550.0000.41 **04.0551.0000.42**	12V 24V	X				**LED**					420	

Egg Range

- **Fanali di ingombro a 4 led**
  Grado di protezione: IP65
  Materiale lente: Policarbonato
  Materiale supporto: Gomma nera

- ***4 led end-outline marker lamps***
  Sealing: IP65
  Lens material: Polycarbonate
  Stalk material: Black rubber

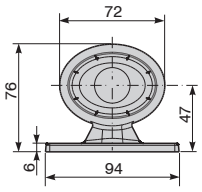

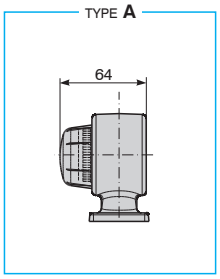

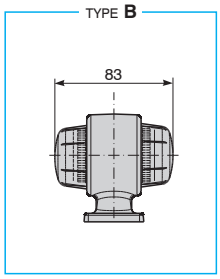

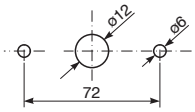

P/N	VOLT	MODULO RICAMBIO *SPARE MODULE*	VOLT	TYPE	⇦⇨		STOP			OMOL. *HOMOL.*	CONNESSIONE *CONNECTION*
04.0500.0000.41 **04.0501.0000.42**	12V 24V	**04.0500.0500.41** **04.0501.0500.42**	12V 24V	A		**LED**				**ECE**	180
04.0496.0000.41 **04.0497.0000.42**	12V 24V	**04.0496.0500.41** **04.0497.0500.42**	12V 24V	A		**LED**				**ECE**	180
04.0492.0000.41 **04.0493.0000.42**	24V	**04.0500.0500.41** **04.0501.0500.42** **04.0496.0500.41** **04.0497.0500.42**	12V 24V 12V 24V	B		**LED**				**ECE**	180

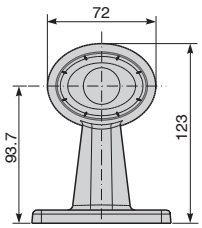

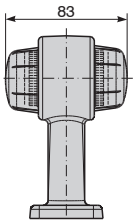

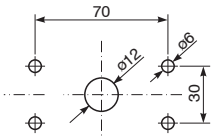

P/N	VOLT	MODULO RICAMBIO *SPARE MODULE*	VOLT	TYPE	⇦⇨		STOP			OMOL. *HOMOL.*	CONNESSIONE *CONNECTION*
04.0488.0000.41 **04.0489.0000.42**	12V 24V	**04.0500.0500.41** **04.0501.0500.42** **04.0496.0500.41** **04.0497.0500.42**	12V 24V 12V 24V			**LED**				**ECE**	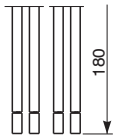

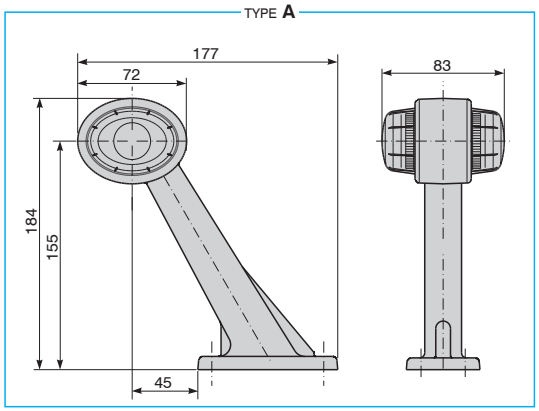

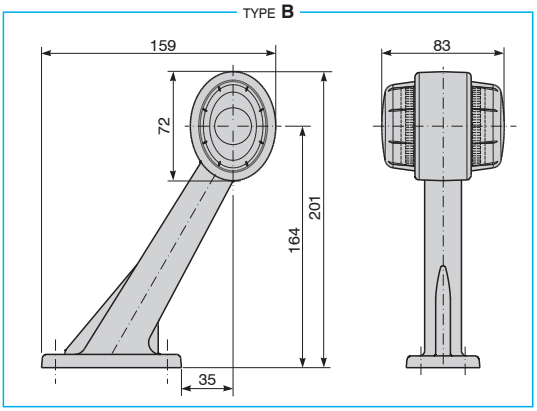

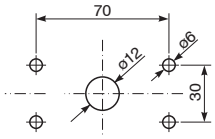

P/N	VOLT	MODULO RICAMBIO *SPARE MODULE*	VOLT	TYPE	⇦⇨		STOP			OMOL. *HOMOL.*	CONNESSIONE *CONNECTION*
04.0514.0000.41 LH **04.0516.0000.42** LH	12V 24V	**04.0500.0500.41** **04.0501.0500.42** **04.0496.0500.41** **04.0497.0500.42**	12V 24V 12V 24V	A		**LED**				**ECE**	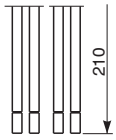
04.0515.0000.41 RH **04.0517.0000.42** RH	12V 24V	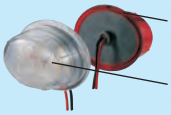 **04.0500.0500.41** **04.0501.0500.42** **04.0496.0500.41** **04.0497.0500.42**	12V 24V 12V 24V	A		**LED**				**ECE**	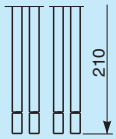
04.0518.0000.41 LH **04.0520.0000.42** LH	12V 24V	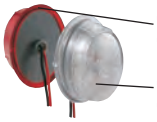 **04.0500.0500.41** **04.0501.0500.42** **04.0496.0500.41** **04.0497.0500.42**	12V 24V 12V 24V	B		**LED**				**ECE**	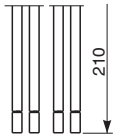
04.0519.0000.41 RH **04.0520.0000.42** RH	12V 24V	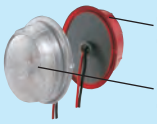 **04.0500.0500.41** **04.0501.0500.42** **04.0496.0500.41** **04.0497.0500.42**	12V 24V 12V 24V	B		**LED**				**ECE**	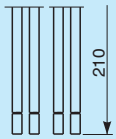

TYPE **A**

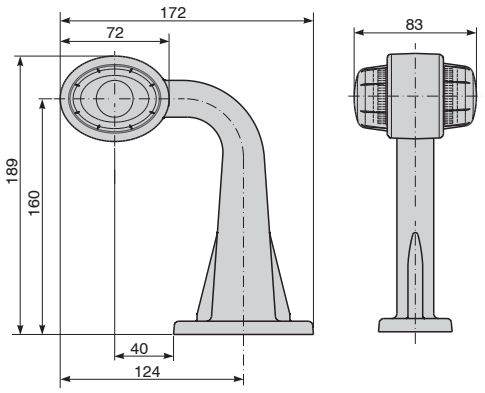

TYPE **B**

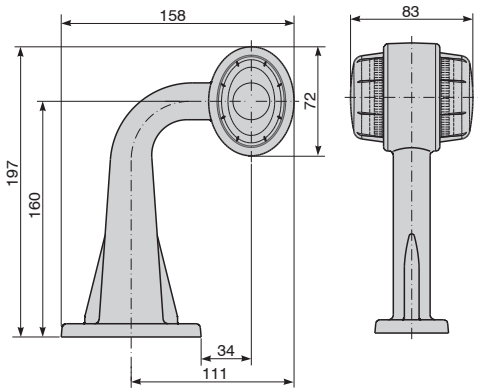

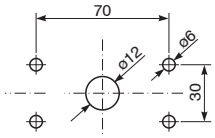

P/N	VOLT	MODULO RICAMBIO *SPARE MODULE*	VOLT	TYPE	⇦⇨		STOP			OMOL. *HOMOL.*	CONNESSIONE *CONNECTION*
04.0502.0000.41 LH **04.0504.0000.42** LH	12V 24V	**04.0500.0500.41** **04.0501.0500.42** **04.0496.0500.41** **04.0497.0500.42**	12V 24V 12V 24V	A		**LED**				**ECE**	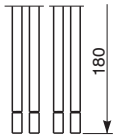
04.0503.0000.41 LH **04.0505.0000.42** LH	12V 24V	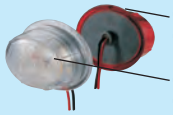 **04.0500.0500.41** **04.0501.0500.42** **04.0496.0500.41** **04.0497.0500.42**	12V 24V 12V 24V	A		**LED**				**ECE**	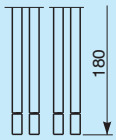
04.0506.0000.41 LH **04.0508.0000.42** LH	12V 24V	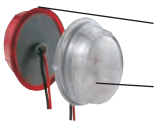 **04.0500.0500.41** **04.0501.0500.42** **04.0496.0500.41** **04.0497.0500.42**	12V 24V 12V 24V	B		**LED**				**ECE**	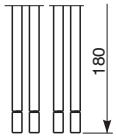
04.0507.0000.41 LH **04.0509.0000.42** LH	12V 24V	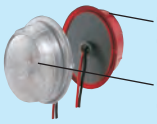 **04.0500.0500.41** **04.0501.0500.42** **04.0496.0500.41** **04.0497.0500.42**	12V 24V 12V 24V	B		**LED**				**ECE**	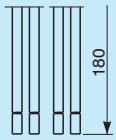

- **Fanali di ingombro**
  Grado di protezione: IP69
  Materiale supporto: Gomma nera
  Materiale lente: Policarbonato
  Tensione di alimentazione: 9 - 32V
  Temperatura di funzionamento: - 40° C ÷ + 60° C

- ***End-outline marker lamps***
  Sealing: IP69
  Stalk material: Black rubber
  Lens material: Polycarbonate
  Power supply voltage: 9 - 32V
  Operating temperature: - 40° C ÷ + 60° C

Vista posteriore
Rear view

Vista anteriore
Front view

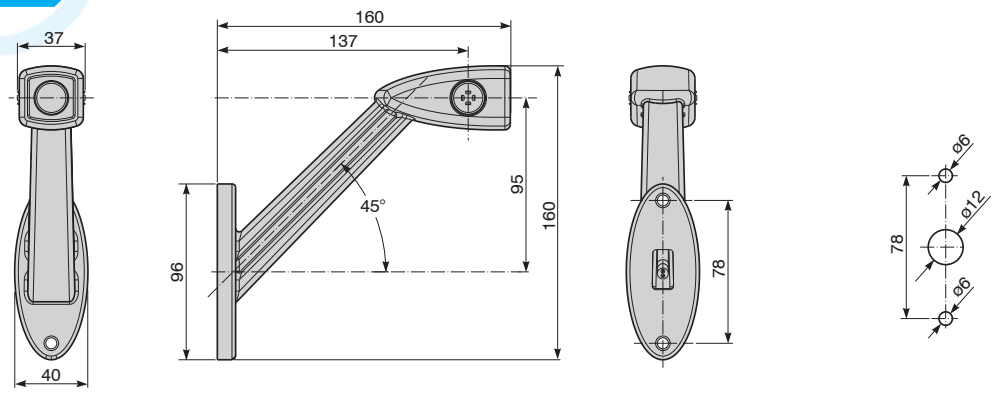

P/N		S.M.L.	STOP			OMOL. *HOMOL.*	CONNESSIONE *CONNECTION*
04.0681.0000 RH	**LED**	**LED**				**ECE**	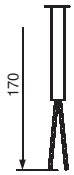
04.0682.0000 LH	**LED**	**LED**				**ECE**	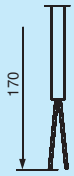

- **Fanali di ingombro a 4 led**
  Grado di protezione: IP65
  Materiale lente: Policarbonato
  Materiale supporto: Gomma nera

- ***4 led end-outline marker lamps***
  Sealing: IP65
  Lens material: Polycarbonate
  Stalk material: Black rubber

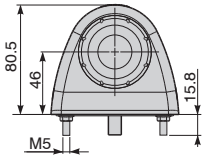

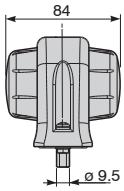

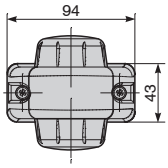

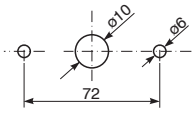

P/N	VOLT	MODULO RICAMBIO *SPARE MODULE*	VOLT	⇦⇨	LED	STOP	OMOL. *HOMOL.*	CONNESSIONE *CONNECTION*	KIT DI CONNESSIONE *CONNECTION KIT*
04.0431.0000.41 **04.0432.0000.42**	12V 24V	**04.0498.0500.41** **04.0499.0500.42** **04.0494.0500.41** **04.0495.0500.42**	12V 24V 12V 24V		**LED**		**ECE**	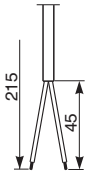	
04.0449.0000.41 **04.0450.0000.42**	12V 24V	**04.0498.0500.41** **04.0499.0500.42** **04.0494.0500.41** **04.0495.0500.42**	12V 24V 12V 24V		**LED**		**ECE**	Con connessione rapida *With fast connection* **25.0054.0000** 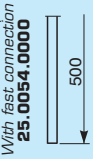	PER CAVO PIATTINA *FOR FLAT CABLE* **27.0930.0000**
04.0467.0000.41 **04.0468.0000.42**	12V 24V	**04.0498.0500.41** **04.0499.0500.42** **04.0494.0500.41** **04.0495.0500.42**	12V 24V 12V 24V		**LED**		**ECE**	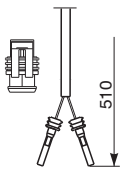	S/SEAL 2 VIE *2 PINS S/SEAL* **27.0958.5000**